№ 24011

1:24

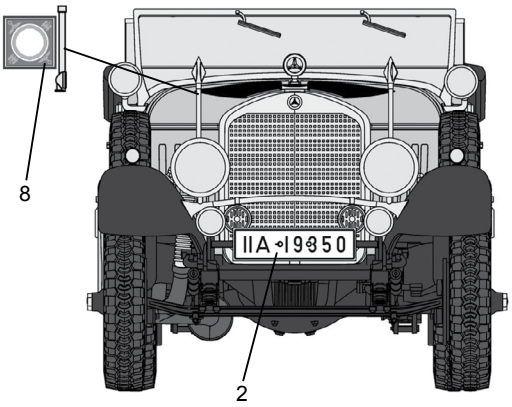

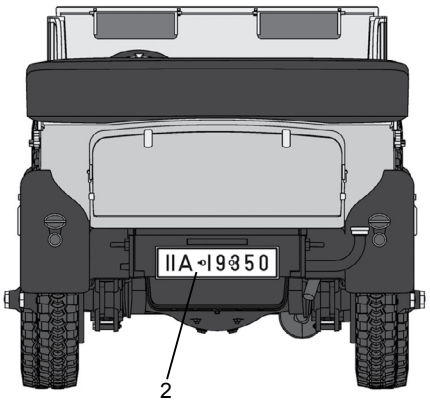

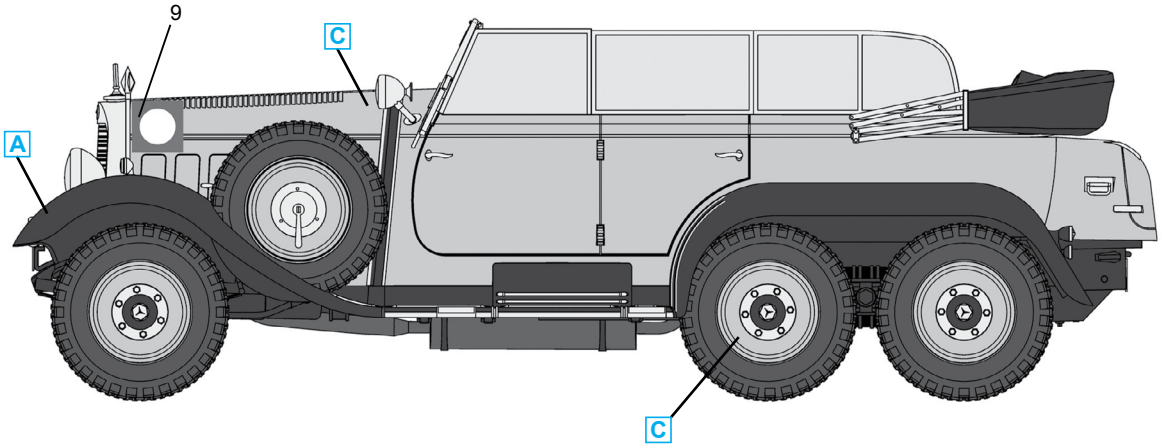

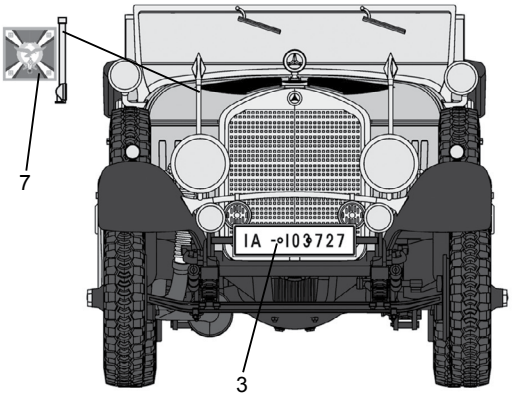

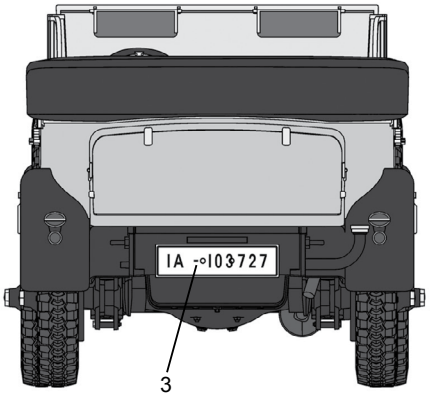

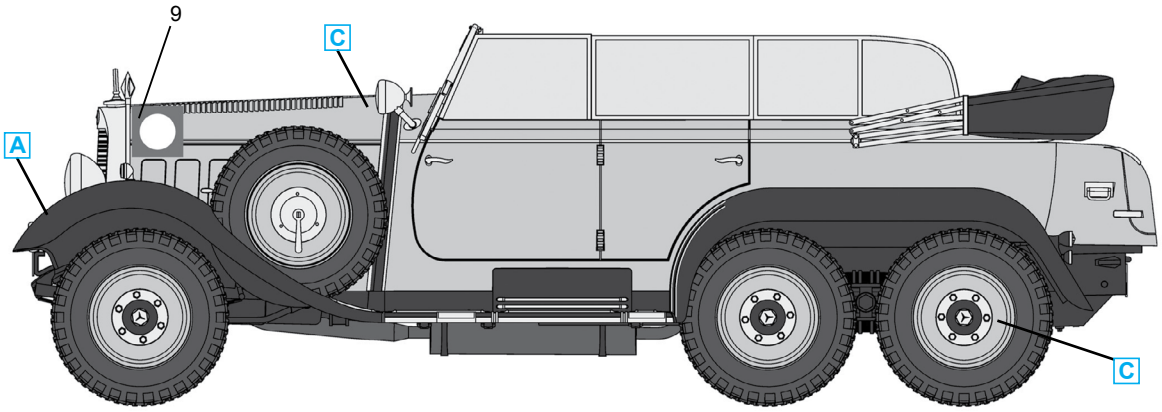

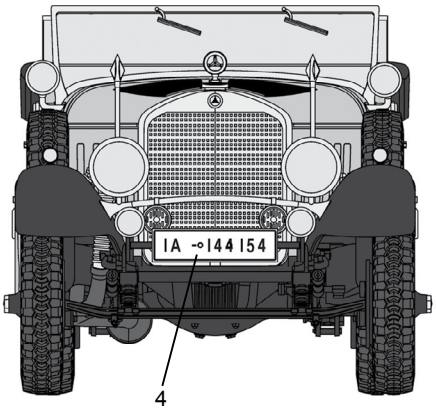
IA -0144154
4

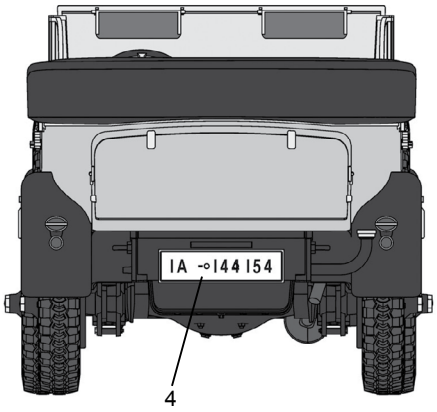
IA -0144154
4

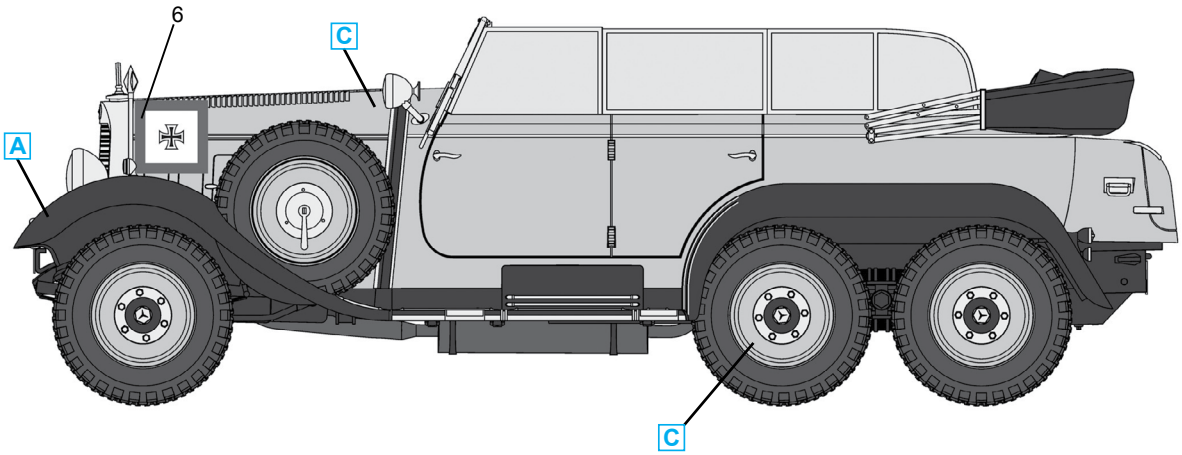
6
C
A
C

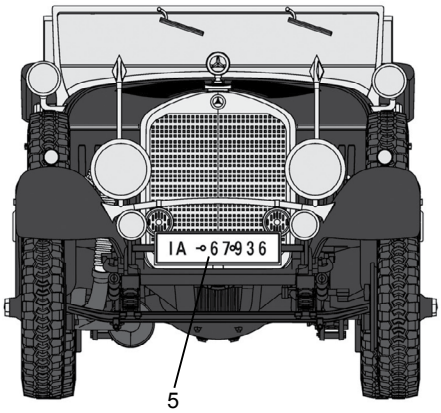
IA -0679936
5

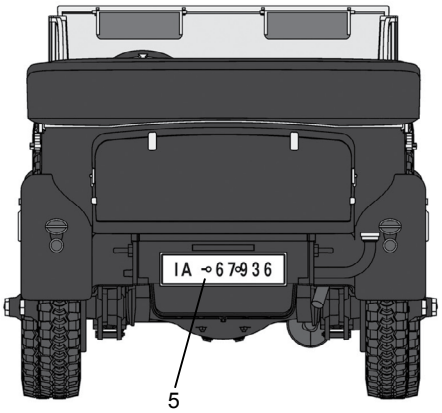
IA -0679936
5

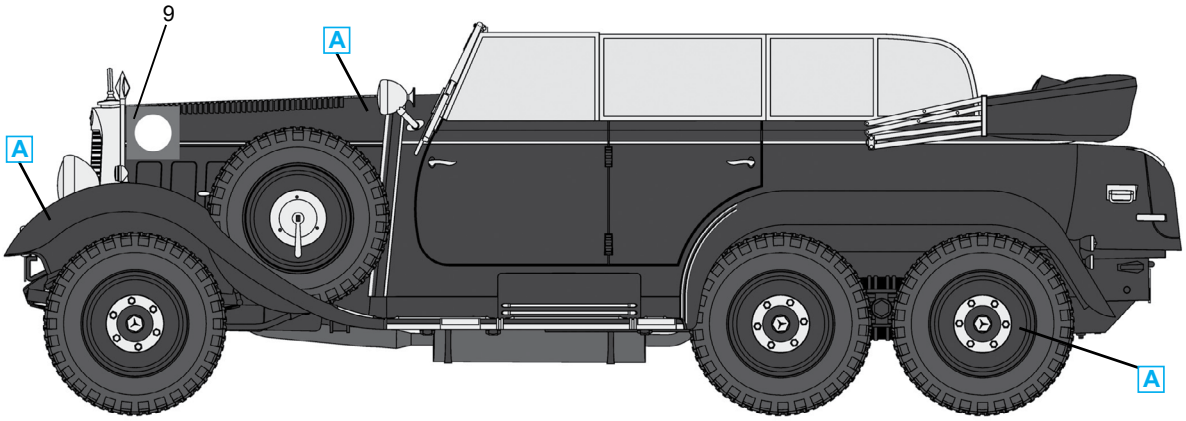
9
A
A
A