№ 24012

1:24

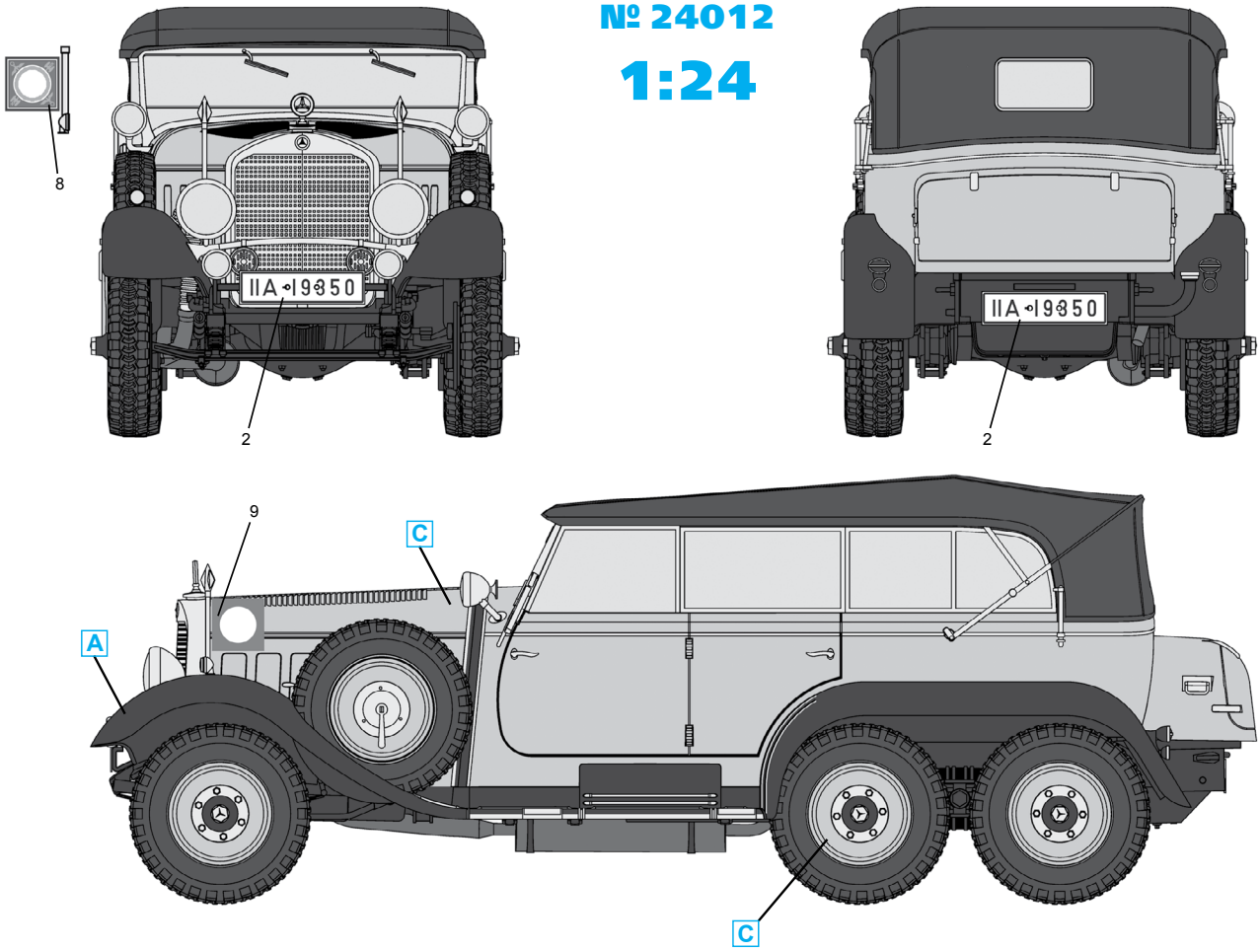

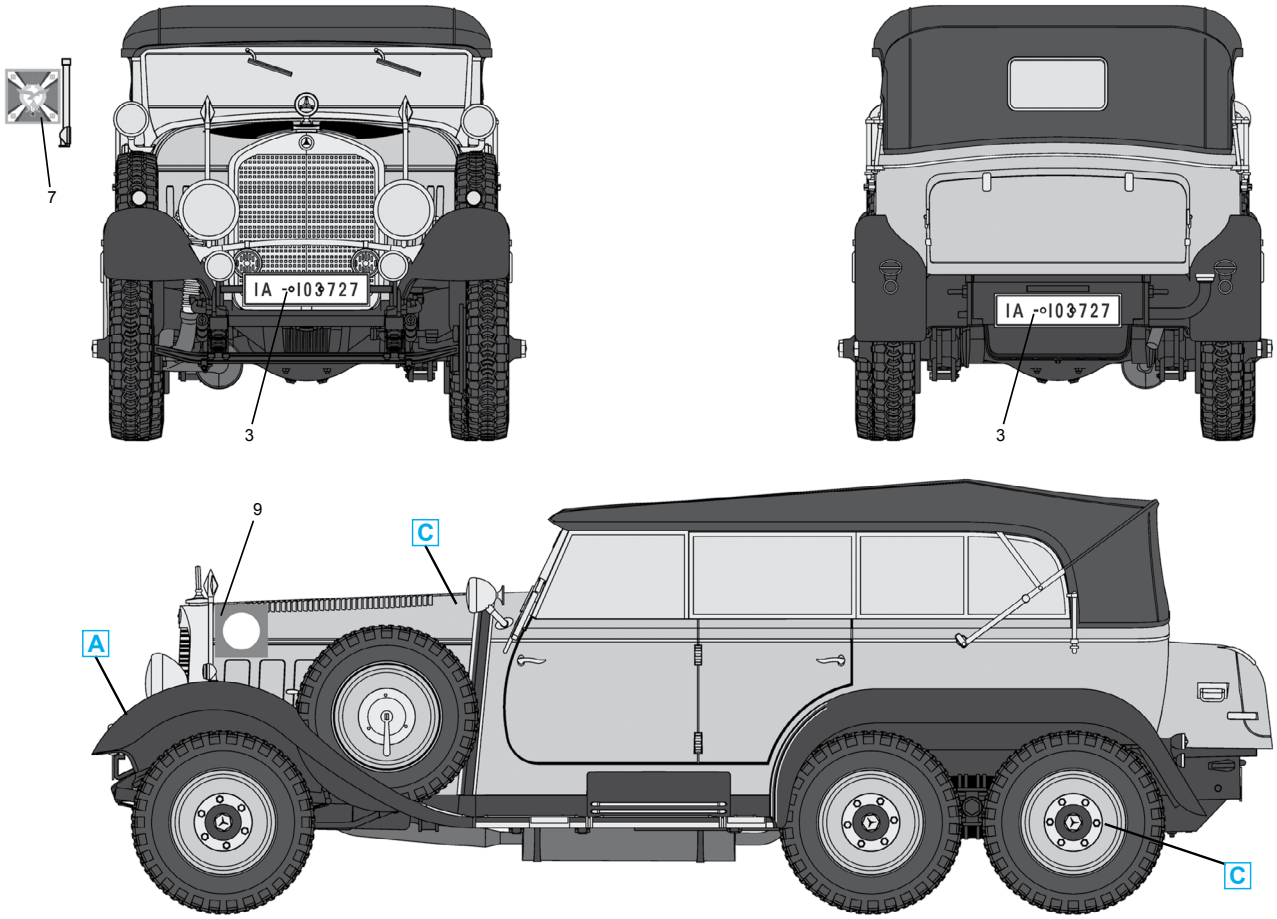

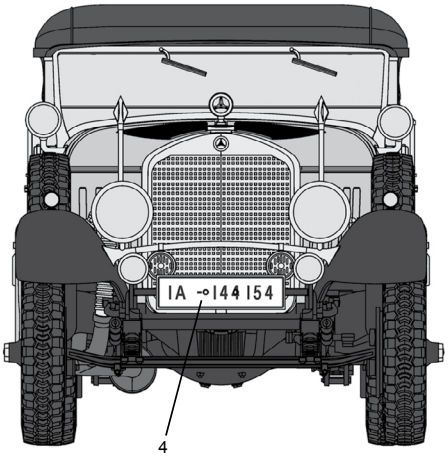
IA -0144154
4

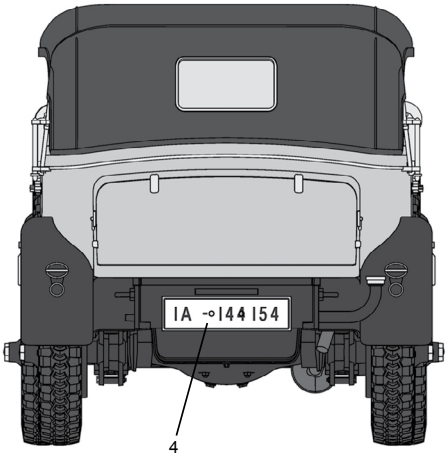
IA -0144154
4

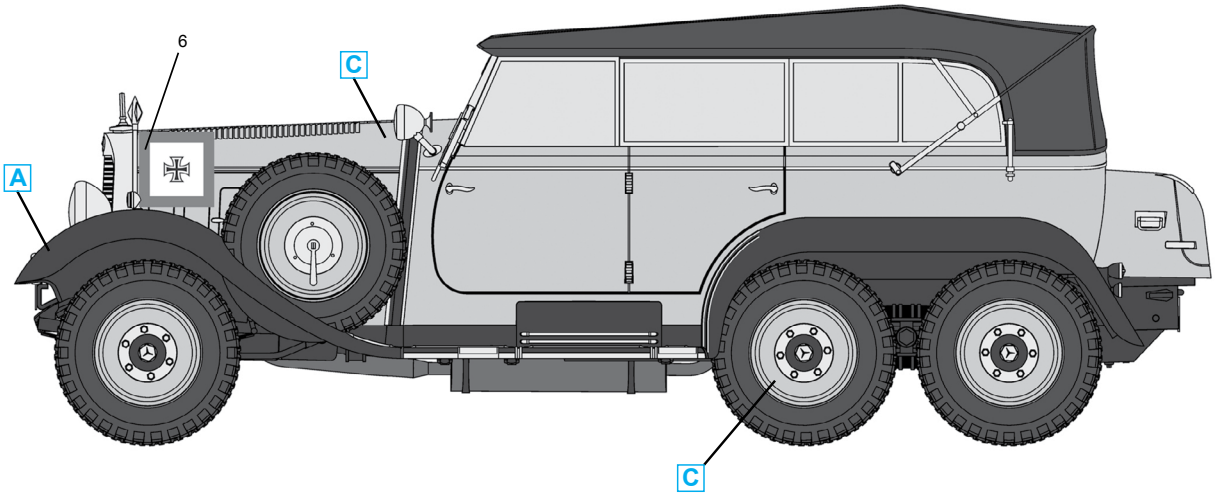
6
C
A
C

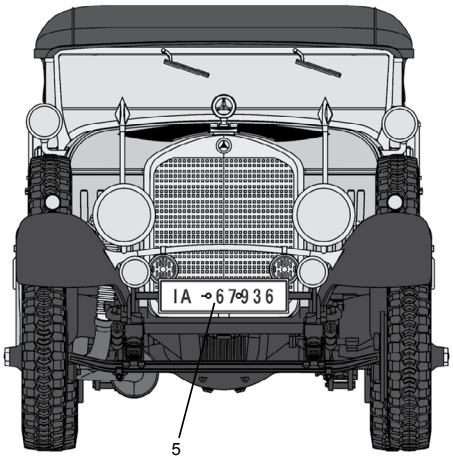
IA -067936
5

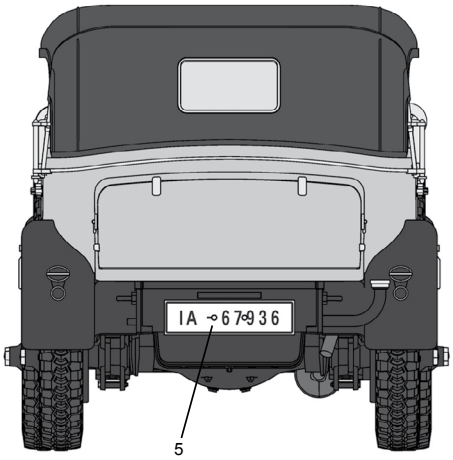
IA -067936
5

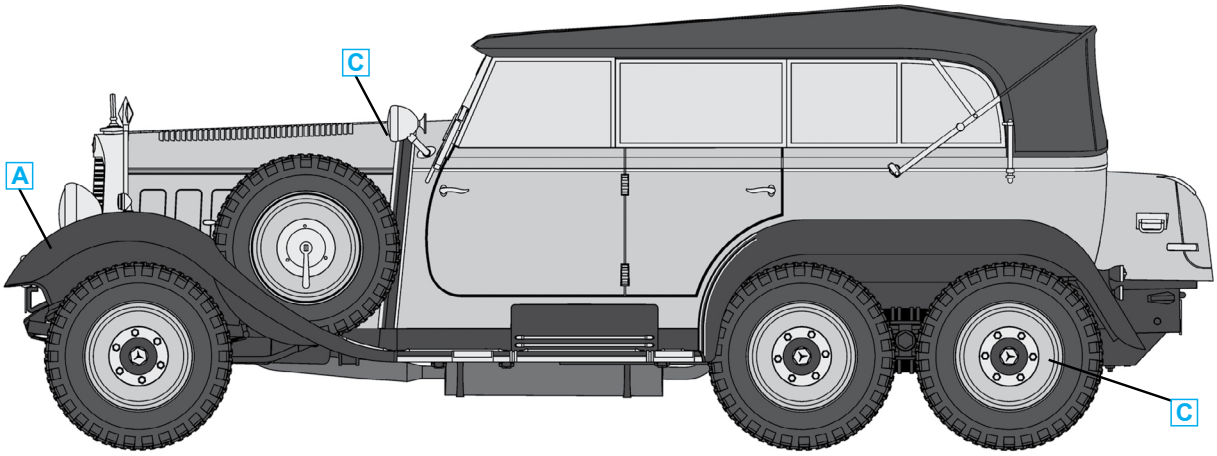
C
A
C